3658N

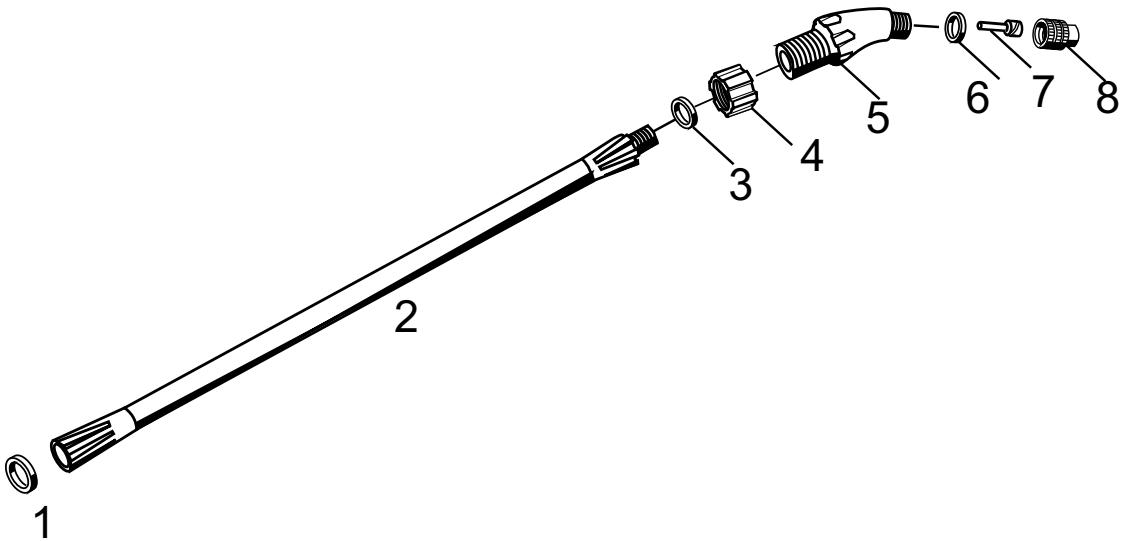

Bild-Nr. Fig.-No. Fig.No. Afb.Nr. Fig.No.	Best.-Nr. Ref.-No. Réf.No Best.No. Ref.No.	DE	EN	FR	NL	ES
	3658N	Spritzrohr, gebogen 48 cm, Kunst-stoff, Düse 1,1 mm Messing	Spray lance bent, 48 cm, plastic, nozzle 1,1 mm brass	Lance de pulvérisation coudé 48 cm, plastique, buse 1,1 mm laiton	proeibuis, gebogen, 48 cm, kunst-stof, spuitdop 1,1 mm messing	Tubo de inyección 48 mm, plàstico, tobera 1,1 mm latón
1	6343A	O-Ring 12 x 2,5 NBR	O-ring 12 x 2,5 NBR	Joint torique 12 x 2,5 NBR	O-ring 12 x 2,5 NBR	Junta toroidal 12 x 2,5 NBR
2	3650K	Spritzrohr 48 cm, Kunststoff	Spray lance 48 cm, plastic	Lance de pulvérisation 48 cm, plastique	Sproeibuis 48 cm, kunststof	Tubo de inyección 48 cm plástico
3	1205G	O-Ring 9 x 3 mm NBR	O-ring 9 x 3 mm, NBR	Joint torique 9 x 3 mm, NBR	O-ring 9 x 3 mm NBR	Junta toroidal 9 x 3 mm NBR
4	1613VL	Überwurfmutter KS M 16 lang	Cap nut, plastic M 16 long	Ecrou-chapeau KS M 16 long	Wartelmoer KS M 16 lang	Tuerca caperuza KS M 16 largo
5	1310	Bogenstück Kunststoff	Elbow, plastic	Raccord courbé	Boogstuk, kunststof	Pieza acodada , plàstico
6	1360	Dichtung D 15 x D11 x 2 mm	Seal D 15 x D11 x 2 mm	joint D 15 x D11 x 2 mm	Afdichting D 15 x D11 x 2 mm	Junta D 15 x D11 x 2 mm
7	1301	Dralleinsatz fein, weiß	Swirl core, fine, white	Hélice de buse, fine, blanc	Inzetstuk fijn, wit	Hélice de boquilla, fino, blanco
8	1302	Düse 1,1,mm Bohrung Messing	Nozzle, 1.1 mm orifice, brass	Buse 1,1 mm alésage, laiton	Spuitdop, 1,1 mm boring, messing	Tobera orificio1,1 mm, latón